SZCZEGÓŁ MONTAŻU ZESTAWU WODOMIERZOWEGO Z ZAWOREM ANTYSKAŻENIOWYM

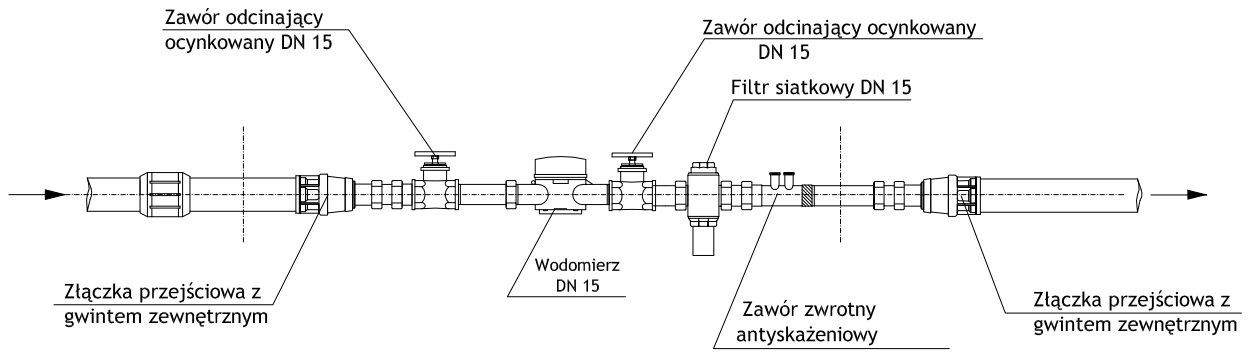

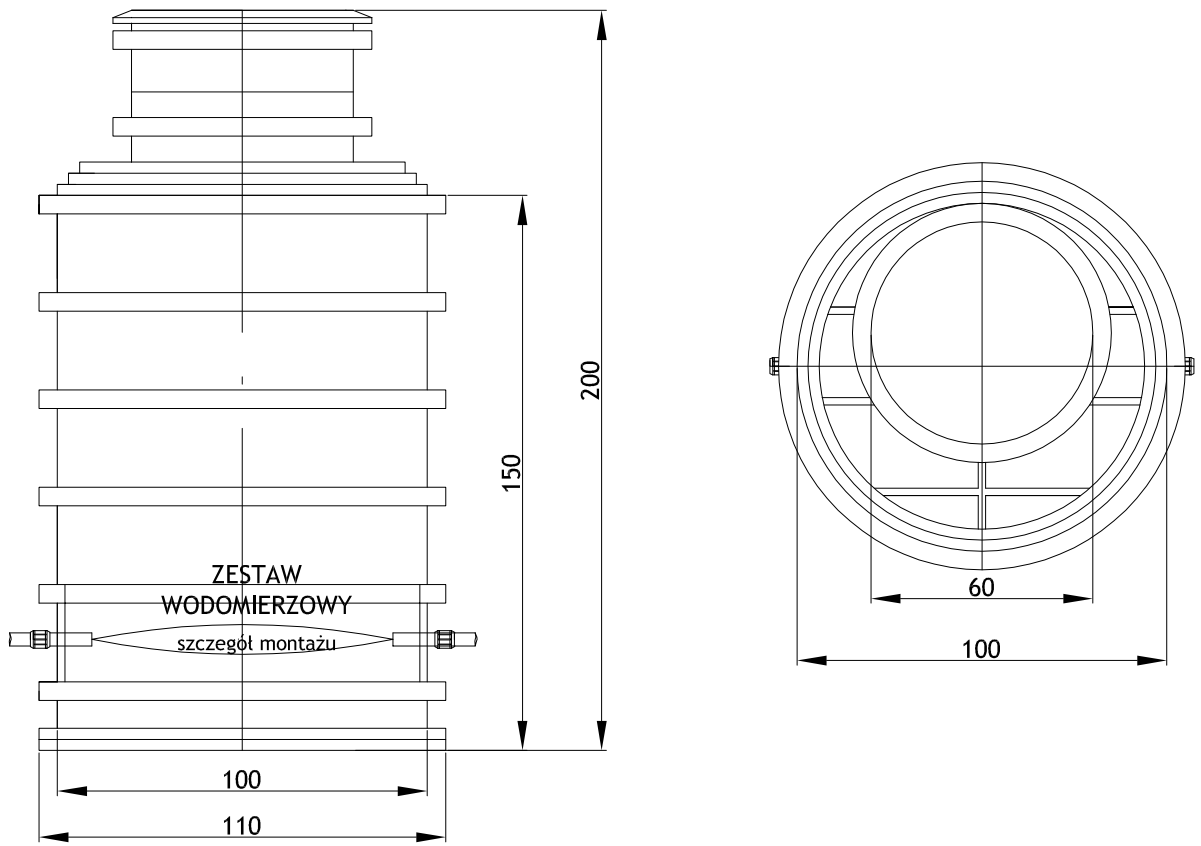

SPOSÓB ZASYPYWANIA ZBIORNIKA

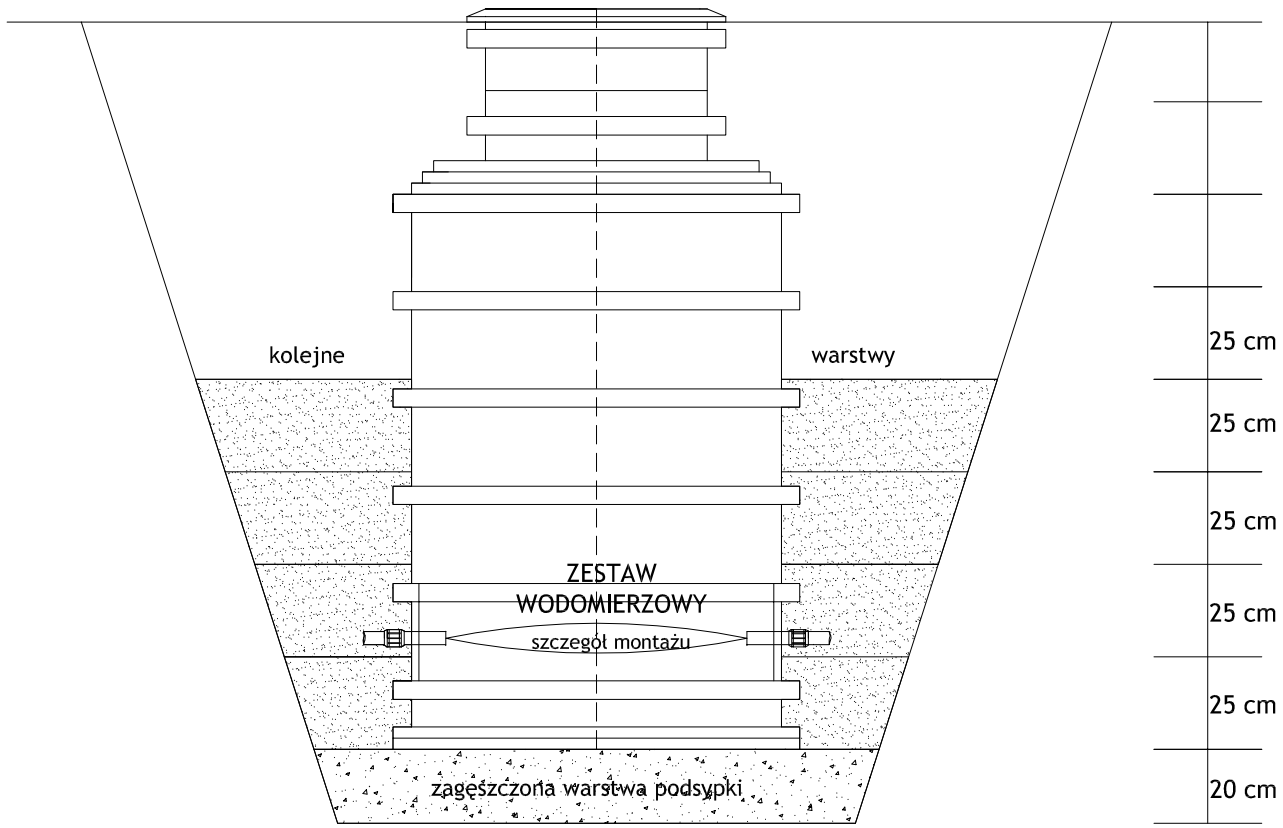

San-System
www.san-system.com.pl
e-mail: biuro@san-system.com.pl

Wykonawca: SAN- SYSTEM ul. Mazurska 30A 19-400 Olecko	OBIEKT: Rozbudowa sieci wodociągowej z miejscowości Wersele w gminie Przerośl do miejscowości Kramnik, gmina Dubeninki wraz z zaprojektowaniem przyłączy wodociągowych do 3 budynków mieszkalnych INWESTOR: Gmina Dubeninki ul. Mereckiego 27 19-504 Dubeninki TEMAT: **Schemat studni wodomierzowej**			Skala b/s Nr rys. 12
	Imię i Nazwisko	Nr uprawnień	Data	Podpis
Projektant	mgr inż. Karol Brodowski	WAM/0076/POOS/04	sierpień 2016r.	
Sprawdzający	mgr inż. Edyta Jeglińska	WAM/0041/PWOS/11	sierpień 2016r.	
Asystent Projektanta	mgr inż. Grzegorz Greś		sierpień 2016r.	